Návod k radarovému systému BSD 60 GHz

Model BSM10M

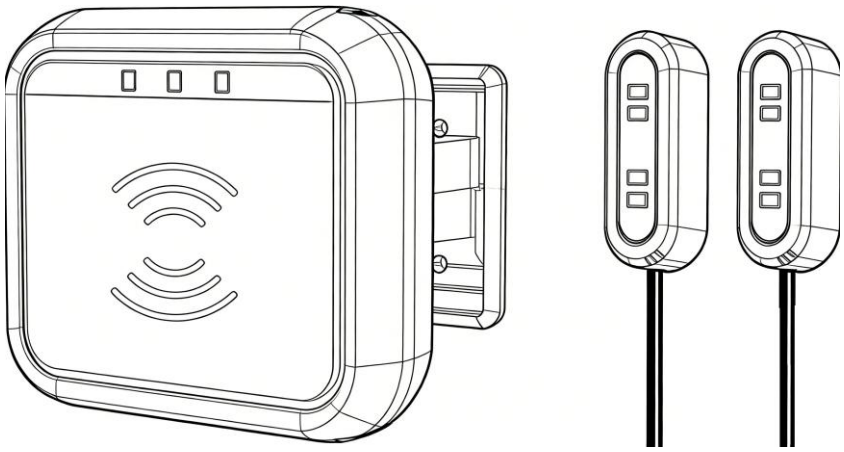

Upozornění:

Tento výrobek pouze upozorňuje jezdce na možné nebezpečí, nemůže však zaručit bezpečnost jízdy. Jezděte v souladu s dopravními předpisy a bezpečně podle skutečné dopravní situace.

1. Obsah balení



2. Pokyny k zapojení

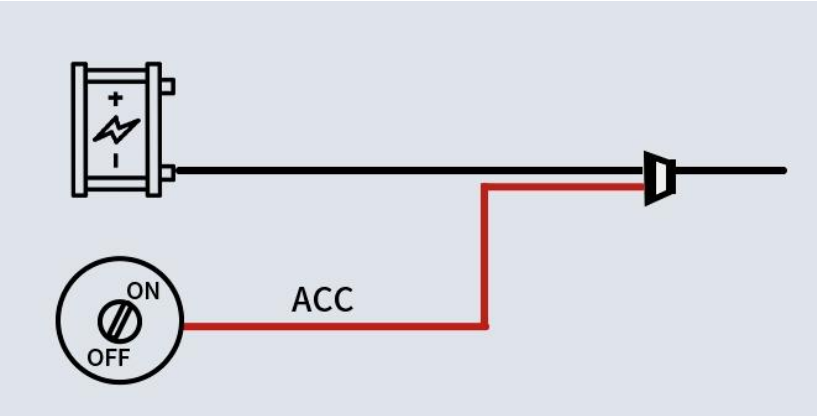

① Černý napájecí vodič připojte k zápornému pólu akumulátoru a červený napájecí vodič ke spínanému napájení ACC motocyklu.
② Multimetr nastavte na měření stejnosměrného napětí. Černou sondu připojte k zápornému pólu akumulátoru a červenou k testovanému vodiči.
③ Při vypnutém ACC nesmí být na vodiči napětí a multimetr nemá nic ukazovat. Po zapnutí ACC má multimetr zobrazovat napětí 12 V. Tím je ověřeno, že jste našli napájecí vodič ACC.
④ Pokud vodič ACC stále nemůžete najít, postupně měřte další vodiče červenou sondou. Černou sondu ponechte připojenou k zápornému pólu akumulátoru, dokud nenajdete napájení ACC. Pokud je motocykl vybaven USB zásuvkou, můžete pro napájení použít USB kabel.

3. Schéma instalace



Hlavní jednotka se instaluje svisle směrem dolů
(kontrolky musí být nahoře).

4. Popis výstrah radaru

Radar současně sleduje vozidla přijíždějící zezadu ze tří směrů:



Vzdálenost	Zjištěný objekt / signalizace	
30–13 m	Jakýkoliv objekt: levé a pravé oranžové výstražné světlo současně dvakrát blikne.	
13–0 m	Objekt vlevo: rozsvítí se levé červené výstražné světlo.	
13–0 m	Objekt vpravo: rozsvítí se pravé červené výstražné světlo.	
13–0 m	Objekt vzadu: zadní výstražné světlo třikrát blikne.	

5. Použití

① Výrobek vyžaduje napájení 12–24 V s převodem na 5 V / 2 A. Spouští se společně s motocyklem a není nutné jej ručně zapínat.
② Výstražné indikátory upevněte pomocí lepicí pásky poblíž zpětných zrcátek nebo na jiná dobře viditelná místa.
③ Levý a pravý indikátor musí být namontován na příslušnou stranu. Jejich záměna je zakázána.

6. Technické údaje

Pracovní frekvence	60 GHz
Horizontální úhel signálu	120°
Provozní teplota	−40 až +85 °C
Rozsah rychlosti	7,2–130 km/h
Detekční oblast	vodorovně −3,75 až +3,75 m, do vzdálenosti 0–30 m
Přesnost měření vzdálenosti	± 0,5 m
Způsob upozornění	Blikají levý a pravý indikátor a zadní kontrolky.
Doba aktivace	Méně než 2 sekundy
Napájecí napětí	Vstup: 12–24 V; výstup: 5 V / 2 A
Stupeň krytí	IP67
Použití	Všechny modely motocyklů

Dovozce: STUALARM IMPORT, s.r.o. Na Křivce 30, Praha 10, info@stualarm.cz

Výrobce: Shenzhen Gofuture Technology Co.,Ltd 3F, Building C Shenzhen China

Tímto Shenzhen Gofuture Technology Co.,Ltd., prohlašuje, že typ rádiového zařízení BSM10M je v souladu se směrnicí 2014/53/EU. Úplné znění EU prohlášení o shodě je k dispozici na této internetové adrese: https://www.stualarm.cz/z18409-