DS500 CAN
DS500 CAN U

CANBUS modulárny autoalarm • *Užívateľský a montážny manuál*

Ver.1.07

Vlastnosti CANBUS alarmu

- **Ultrazvukový senzor pri verzii DS500 CAN U.**
- **2 nezávislé prídavné vstupy pre senzory.**
- **Spínané napätie prídavných senzorov.**
- **Možnosť aktivácie alarmu bez senzorov.**
- **Vstavaný imobilizačný okruh.**
- **Servisný režim.**
- **Možnosť núdzového odstavenia alarmu.**
- **Logika otvárania kufra.**
- **Pamäť poplachu 5 udalostí.**
- **Stav systému je ukladaný v pamäti aj pri výpadku napájania.**
- **Signalizácia ak bol alarm v neštandardnom stave.**
- **Signalizácia otvorených dverí, kufra, kapoty pri aktivácii alarmu.**
- **Funkcia REAKTIVÁCIE.**
- **Možnosť funkcie IMOBILIZÉRA.**
- **Detekcia poplachu od originálneho alarmu (pri niektorých vozidlách).**
- **Priame ovládanie svetiel cez CANBUS (pri niektorých vozidlách).**
- **Programovanie a aktualizácia firmvéru cez USB .**
- **Možnosť analôgovo ovládať odomykanie a zamykanie vozidla (s Modulom DO).**
- **Možnosť použiť prídavné diaľkové ovládanie (s Modulom DO).**

Funkcie alarmu

1. **Aktivácia a uzamknutie dverí**

   Stlačte tlačidlo na OEM ovládači – svetlá bliknú pre potvrdenie aktivácie alarmu.
   Centrálne zamykanie uzamkne dvere. LED bude svietiť 10 sekúnd, potom bude pomaly blikať.

2. **Aktivácia s vypnutím senzorov.**

   Ak nechávate vo vozidle osobu alebo zviera, je možné aktivovať alarm a vyradiť snímanie senzorov (ultrazvukový a prídavné senzory).

   1. Pred aktiváciou alarmu stlačte a držte servisné tlačidlo (dokiaľ LED nezačne rýchlo blikať).
   2. Opustite vozidlo, zatvorte dvere a stlačte tlačidlo na ovládači.
   3. Siréna pípne 2x, bliknú svetlá a uzamknú sa dvere centrálnym zamykaním.
   4. LED bude svietiť 10 sekúnd, potom bude pomaly blikať.

3. **Deaktivácia alarmu a odomknutie dverí**

   Stlačte tlačidlo na OEM ovládači – svetlá bliknú, centrálne zamykanie odomkne dvere.
   LED bude blikať pokiaľ nebudú dvere otvorené.
   Ak sa počas doby kým sa neotvoria dvere aktivuje niektorý zo vstupov (kufor, kapota,..) siréna 3x pípne.
   Ak sa neotvoria dvere alebo kufor do 30 sekúnd, alarm sa automaticky reaktivuje viď bod.5.

4. **Otvorenie kufra**

   Je možné ovládať otvorenie kufra tlačidlom (ak sa tlačidlo nachádza na originálnom ovládači)
   Po stlačení tlačidla sa otvorí kufor a vypnú sa prídavné senzory, ultrazvukové senzory ako aj snímanie vstupu kufra.
   Počas otvorenia kufra LED rýchlo bliká.
   Po zatvorení kufra sa alarm opäť uvedie do aktívneho stavu – sledujú sa všetky vstupy.
   Upozornenie! Táto funkcia sa môže líšiť pri rôznych značkách automobilov.

5. **Reaktivácia**

   Po deaktivácii alarmu LED zostáva blikať, dokiaľ sa dvere alebo kufor neotvoria. Po 30 sekundách nastane reaktivácia alarmu t.j. alarm sa sám aktivuje, centrálne zamykanie uzamkne dvere.
   Ak sa otvoria dvere alebo kufor odpočítavanie reaktivácie sa preruší a LED zhasne.

6. Upozornenie na aktivovaný vstup

Ak sú pri aktivácii alarmu otvorené dvere, kufor alebo kapota, alarm na toto upozorní pípnutím sirény 3x.
Alarm sa aktivuje, ale otvorenú časť nebude ďalej sledovať.

7. Poplach

Aktivovaný alarm vyvolá poplach v prípade ak sa narušia strážené vstupy: dvere, kufor, kapota, ultrazvukový senzor, prídavné senzory a zapaľovanie. Dĺžka poplachu je 30 sekúnd – svetlá blikajú, siréna húka. LED bliká v kratších intervaloch.
Každý zo vstupov môže vyvolať poplach 4x , následne je tento vstup blokovaný (pre prípad falošného poplachu).
Stlačením tlačidla 🔒 počas poplachu sa poplach preruší, ale alarm zostáva naďalej aktivovaný.
Stlačením tlačidla 🔓 počas poplachu sa poplach preruší, alarm sa deaktivuje a odomknú sa dvere.

Núdzové odstavenie alarmu

Alarm je možné núdzovo odstaviť v prípade, ak ovládač nefunguje alebo sa stratil.

Postup núdzového odstavenia s vlastným PIN kódom:

1. Otvorte dvere kľúčom (spustí sa poplach).
2. Zapnite zapaľovanie.
3. Stlačte servisné tlačidlo toľko krát aké je prvé číslo Vášho PIN kódu. Intervaly medzi stlačeniami musia byť kratšie ako 1 sekunda.
4. Po zadaní čísla počkajte 2 sekundy, LED blikne pre potvrdenie prijatia kódu.
5. Opakujte postup od bodu 3 pre ďalšie 3 čísla Vášho PIN kódu.

Po správnom zadaní sa systém deaktivuje.
Pôvodný PIN kód (1111) odporúčame zmeniť v montážnom stredisku pri preberaní vozidla.

Servisný režim

Alarm umožnuje vykonávanie rôznych servisných úkonov ako napríklad: testovanie CANBUS pripojenia, testovanie analógových vstupov, nastavenie a testovanie ultrazvukových senzorov, testovanie prídavných senzorov atď.

Servisný režim je rozdelený do 5 úrovní.
Úroveň č.1 – zistenie až 5-tich posledných príčin poplachu
Úroveň č.2 – testovanie reakcie na otvorenie dverí, kufra a kapoty
Úroveň č.3 – Testovanie 2 prídavných vstupov (senzorov)
Úroveň č.4 – Testovanie a nastavenie citlivosti ultrazvukových senzorov.
Úroveň č.5 – návrat k prednastaveným hodnotám

Vstup do servisného režimu

1. Vypnite a zapnite zapaľovanie
2. Stlačte a držte servisné tlačidlo
3. Po približne 10 sekundách siréna 1x pípne. Pustite servisné tlačidlo.
   Systém je v servisnom režime na úrovni č.1 (čítanie pamäte poplachu)

Pre výstup zo servisného režimu vypnite zapaľovanie.

Úroveň č.1 - čítanie pamäte poplachu
Po vstúpení na túto úroveň LED bude cyklicky vyblikávať posledných 5 príčin poplachu.
Počet bliknutí LED zodpovedá nasledujúcim udalostiam :

Počet bliknutí LED	Príčina poplachu
1	vodičové dvere (CAN signál)
2	ostatné dvere (CAN signál)
3	vstavaný kapotový spínač (CAN signál)
4	prídavný kapotový spínač (analog)
5	kufor (CAN signál)
6	ultrazvukový senzor
7	prídavný senzor 1
8	prídavný senzor 2
9	zapaľovanie
10	vstavaný alarm

Pre vstup na úroveň č.2 stlačte a držte servisné tlačidlo aspoň 3 sekundy, siréna 2x pípne.

Úroveň č.2 – testovanie vstupov dverí, kufra a kapoty (LED bliká 2x)

Aktivovanie (otvorenie) niektorého z vyššie uvedených vstupov (okrem zapaľovania, prídavných a ultrazvukových vstupov) bude signalizované pípnutím sirény.
Deaktivovanie (zatvorenie) jedného vstupu nie je signalizované.
Deaktivovanie (zatvorenie) jedného vstupu, ak boli aktivované (otvorené) viaceré bude signalizované pípnutím sirény.

Pre vstup na úroveň č.3 stlačte a držte servisné tlačidlo aspoň 3 sekundy, siréna 3x pípne.

Úroveň č.3 – test prídavných senzorových vstupov (LED bliká 3x)

Aktivácia prídavných senzorov je signalizovaná pípnutím sirény.

Pre vstup na úroveň č.4 stlačte a držte servisné tlačidlo aspoň 3 sekundy, siréna 4x pípne.

Úroveň č.4 – test vstupov ultrazvukového senzora

Aktivácia ultrazvukového senzora je indikovaná sériou pípnutí.
LED počtom bliknutí indikuje aktuálne nastavenú citlivosť (1-8)
Krátkym stlačením servisného tlačidla je možné nastaviť citlivosť v poradí (1-2-3-4-5-6-7-8-1-2-3-4...)

Po testovaní alebo nastavení ultrazvukových senzorov, je možné ukončiť servisný režim vypnutím zapaľovania.

Pre vstup na úroveň č.5 stlačte a držte servisné tlačidlo aspoň 3 sekundy, siréna 5x pípne.

Úroveň č.5 – návrat k prednastaveným hodnotám

Po vstupe na túto úroveň sa nastaví továrenský kód typu vozidla a značka vozidla.
(Továrenské nastavenie typu vozidla: Volkswagen Golf V /Golf VI, Volkswagen Jetta, Volkswagen Passat B6, Volkswagen Touran, Volkswagen Tiguan, Skoda Octavia II, Skoda Superb, Seat Leon, Toledo)

Zistenie stavu zapaľovania

Alarm umožnuje sledovať stav zapaľovania dvoma metódami:
1. Analógovo – pripojením oranžového vodiča priamo na vodiče zapaľovania.
2. CANBUS – prečítaním informácie zo zbernice. Táto metóda nevyžaduje nájdenie vodiča zapaľovania priamo v aute.

Dôležité upozornenie!
1. Detekcia cez CANBUS nie je zatiaľ možná pre VW Touareg, Porshe Cayenne a Mercedes S-Class W221. Pri týchto vozidlách musí byť oranžový vodič pripojený na vodiče zapaľovania (+15).
2. Pri niektorých vozidlách sa oranžový vodič používa na monitorovanie iných signálov. Preto ***nesmie*** byť pripojený na vodiče zapaľovania, ale ***musí*** byť pripojený podľa montážneho listu.

Vždy dôkladne preštudujte montážny list ku konkrétnemu typu vozidla – potrebné zapojenia vodičov a konektorov.

Dvojitá funkcia niektorých vodičov.

V niektorých prípadoch majú oranžový (zapaľovanie) a hnedý (pager) vodič iné funkcie. V niektorých vozidlách sa oranžový vodič pripája na +12V (napr. zistenie stavu motora pre kufor) a niekde je hnedý vodič použitý ako pomocná kostra (uzamknutie dverí).

Vždy dôkladne preštudujte montážny list ku konkrétnemu typu vozidla – potrebné zapojenia vodičov a konektorov.

Programovanie

Nastavenie parametrov alarmu sa prevádza pripojením cez USB port počítača a dodávaným softvérom. Softwér umožnuje nastaviť tieto parametre:

- **Typ vozidla** – je možné nastaviť značku a typ vozidla.
- **Citlivosť ultrazvukového senzora** - nastaviť citlivosť ultrazvukového senzora.
- **CAN bus ovládanie** - nastaviť ovládanie svetiel a doťahu okien cez CANBUS zbernicu pri niektorých značkách vozidiel (VW, Audi, Seat, Skoda, Mercedes, Mitsubishi).
- **OEM alarm aktivácia** – zapnúť/vypnúť aktiváciu poplachu vstavaným alarmom vozidla .
- **Digitálna siréna** – ovládanie digitálnej sirény (pozn. Digitálna siréna nie je k týmto modelom dodávaná).
- **Doťah okien** – nastaví čas dotahu okien s Modulom DO.
- **Modul DO** – je možné nastaviť používanie špeciálneho modulu pre ovládanie centrálneho zariadenia (odomknutie, zamknutie dverí) diaľkovým ovládačom a doťah okien. ***O možnosti použitia tohto modulu sa informujte u dodávateľa alarmu.***
- **Zvukové potvrdzovanie** – potvrdzovanie aktivácie a deaktivácie alarmu sirénou.
- **PIN kód** – umožnuje nastaviť núdzový PIN kód pre deaktiváciu alarmu.
- **Pamäť poplachu** – zobrazuje posledných 5 udalostí ktoré vyvolali poplach.
- **Pôvodné nastavenie –** nastavenie pôvodných hodnôt alarmu od výrobcu.
- **Čítaj –** prečítanie aktuálnej konfigurácie alarmu.
- **Zapiš –** zápis nastavených hodnôt konfigurácie do alarmu**.**
- **Aktualizuj Firmvér –** aktualizácia zoznamu vozidiel a funkcií v alarme

Program *„DS500Programátor“* nainštalujte skôr ako pripojíte alarm k PC !
Pripojte koncovku miniUSB do alarmu. Následne pripojte USB koncovku do príslušného USB portu na PC. Pri prvom pripojení je nutné nainštalovať ovládač. Po nainštalovaní ovládača je možné používať program na nastavenie alarmu kedykoľvek je pripojený alarm k PC. (Inštalačné súbory sú umiestnené na CD alebo internetovej stránke distribútora).

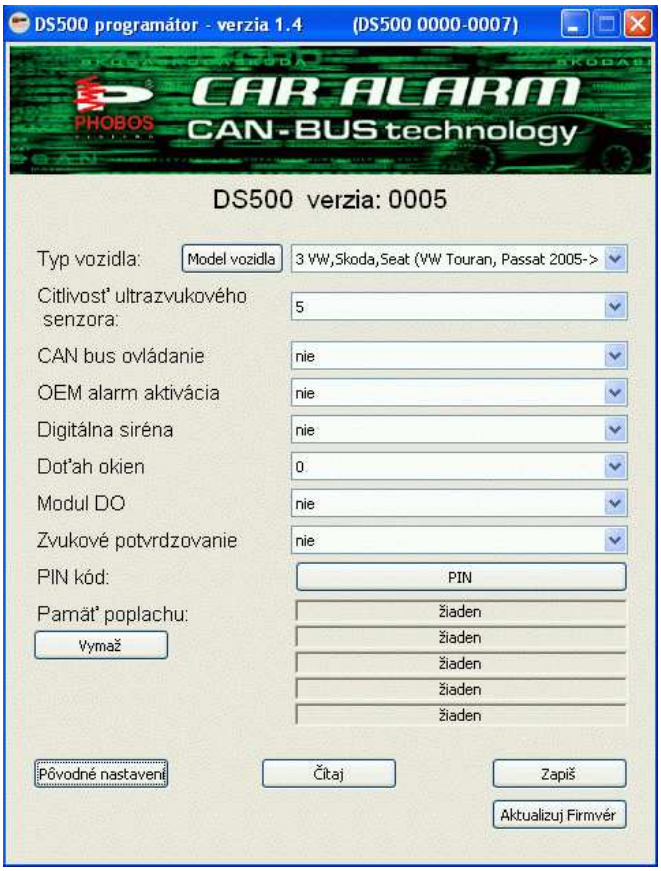

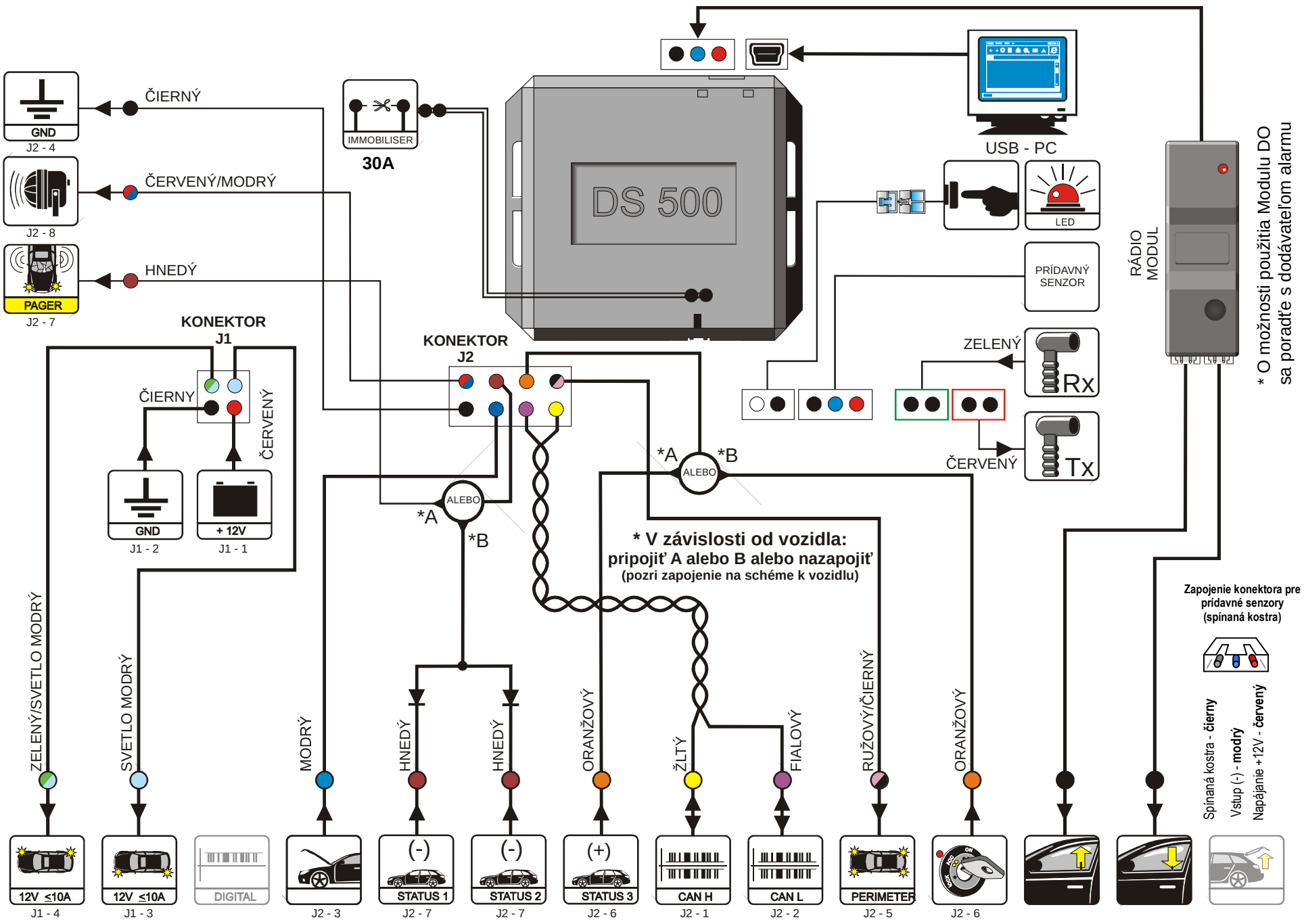

Schéma zapojenia DS500